Janosch by beurer

JBY 84

Detská opatrovateľka

Návod na používanie

Beurer GmbH • Söflinger Str. 218 • 89077 Ulm, Germany
Tel.: +49 (0)731 / 39 89-144 • Fax: +49 (0)731 / 39 89-255
www.beurer.com • Mail: kd@beurer.de

Vážení zákazníci,
ďakujeme Vám, že ste si vybrali naše výrobky. Naše meno je synonymom pre vysoko kvalitné, dôkladne vyskúšané výrobky na použitie v oblastiach určovaní energetickej spotreby, telesnej teploty, srdcového tepu, pre jemnú manuálnu terapiu, masáže a vzduchovú terapiu.
Prečítajte si, prosím, pozorne tento návod a uschovajte ho pre neskoršie použitie, dbajte na to, aby bol dostupný pre ostatných používateľov a postupujte podľa pokynov v ňom uvedených.
S pozdravom,
Váš tím spoločnosti Beurer

Rozsah dodávky
• Jednotka pre rodičov s nabíjačkou
• Jednotka pre dieťa
• 2 sieťové zdroje zástrčky: 6 V / 650 mA
• Ni-MH akumulátory (3 x 1,2 V, AAA)
600 mAh
• Tento návod na použitie

Vysvetlenie symbolov
V návode na použitie a na typovom štítku sú použité nasledujúce symboly:

VAROVANIE
Upozornenie na nebezpečenstvo poranenia alebo ohrozenia zdravia.

POZOR
Bezpečnostné upozornenia na možné poškodenie prístroja / príslušenstva.

Upozornenie
Upozornenie na dôležité informácie.

1. Zoznámenie
Funkcie prístroja
Táto analógová opatrovateľka Vám umožňuje byť kedykoľvek v kontakte s Vaším dieťaťom, zatiaľ čo vykonávate činnosti v iných izbách alebo na záhrade. Dva rôzne kanály a 16 riadiacich tónov minimalizujú rušenie a zaručujú vysokú kvalitu prenosu.
Prístroj má nasledujúce funkcie:
• Kontrola hluku,
• osvetlené displeja s ukazovateľom, či dieťa spí alebo je hore,
• zatemnenie LCD pri žiadnom prenose hluku,
• 16 riadiacich tónov a 2 kanály s rôznymi frekvenciami,
• dosah 800 m pri voľnom dohľadu,
• akustická a optická kontrola dosahu,

• ukazovateľ stavu batérie,
• klip na opasok a závesná funkcie.

2. Použitie k určenému účelu

• Používajte prístroj na kontrolu Vášho dieťaťa len vtedy, nemôžete ak na neho priamo dohliadať sami. Prístroj nie je náhradou za Váš osobný zodpovedný dozor!
• Prístroj je určený iba pre použitie v domácom / súkromnom prostredí, nie v komerčnej oblasti.
• Tento prístroj nesmú používať osoby (vrátane detí) s obmedzenými rozumovými, senzorickými alebo duševnými schopnosťami alebo s nedostatkom skúseností a / alebo znalostí, iba ak by boli pod dozorom osoby zodpovednej za ich bezpečnosť, alebo od nej dostanú pokyny, ako majú prístroj používať. Deti by mali byť pod dozorom, aby sa nehrali so zariadením.
• Akékoľvek neodborné použitie môže byť nebezpečné.

3. Dôležité pokyny

Bezpečnostné pokyny

VAROVANIE

• **Prístroj a prívodné vedenie umiestňujte vždy mimo dosahu detí . Prívodným vedením by sa deti mohli uškrtiť alebo si spôsobiť iné poranenia .**
• Drobné diely nenechávajte v dosahu detí .
• Obal uchovávajte mimo dosahu detí . Hrozí nebezpečenstvo udusenia .
• Nikdy nenechávajte opatrovateľku v detskej postieľke alebo v dosahu Vášho dieťaťa .
• Dbajte na to , aby káble neboli v dosahu Vášho dieťaťa .
• Umiestnite opatrovateľku do vzdialenosti 2 m od Vášho dieťaťa , aby ste minimalizovali možné zaťaženie elektrosmogom a rušenie hluku .
• Pred použitím opatrovateľky sa vždy presvedčte o bezchybnom fungovaní zariadení a o tom , že prístroje sú v prípade napájania z batérií opatrené dostatočne nabitými akumulátormi / batériami .
• Pri použití vadných akumulátorov / batérií hrozí nebezpečenstvo výbuchu !
• Nikdy sa nedotýkajte ovládacích kontaktov ostrými alebo kovovými predmetmi .
• Nikdy neponárajte prístroj do vody. Nikdy ho neumývajte pod tečúcou vodou.
• Nikdy nepoužívajte prístroj v blízkosti vlhka.
• Nezakrývajte opatrovateľku uterákom alebo prikrývkou.
• Používajte iba sieťové zdroje dodávané spolu s prístrojom.
• Zástrčka môže byť použitá len v sieti s napätím zhodným, aké je na ňu uvedené.
• Spojovací kábel neťahajte, nekrúťte s ním a nelámte ho.
• Ak prístroj nepoužívate, odpojte sieťový zdroj zástrčky zo siete.
• Prístroj a sieťový zdroj zástrčky sa nesmie dostať do kontaktu s horúcimi povrchmi alebo predmety s ostrými hranami.
• Nepoužívajte žiadne príslušenstvo, ktoré nie je odporúčané, resp. ponúkané výrobcom.

Všeobecné pokyny

• Opravy môžu byť vykonávané iba zákazníckym servisom firmy Beurer alebo autorizovanými predajcami. Pred každou reklamáciou však najskôr skontrolujte akumulátory /batérie a podľa potreby ich vymeňte.

• V žiadnom prípade nesmiete prístroj sami otvárať alebo opravovať, inak už nemožno zaručiť jeho dokonalé fungovanie. V prípade nedodržaní tohto pokynu záruka zaniká.

• Ak máte ďalšie otázky týkajúce sa používania našich zariadení, obráťte sa prosím na svojho predajcu alebo na zákaznícky servis.

Pokyny pre zaobchádzanie s akumulátormi a batériami

VAROVANIE

• Akumulátory / batérie môžu byť v prípade prehltnutia životu nebezpečné. akumulátory / batérie a všetky diely prístroja uschovávajte mimo dosahu malých detí. Ak dôjde ku prehltnutí akumulátoru / batérie, okamžite vyhľadajte lekársku pomoc.

• Batérie nenabíjajte a neobnovujte ich funkciu inými prostriedkami, nerozoberajte ich, nevhadzujte do ohňa a dbajte na správnu polaritu.

• Akumulátory / batérie môžu obsahovať jedovaté látky, ktoré škodia zdraviu a životnému prostrediu. Akumulátory / batérie likvidujte preto bezpodmienečne v súlade s platnými právnymi ustanoveniami. Nikdy nevyhadzujte akumulátory / batérie do normálneho domového odpadu.

POZOR

• Opotrebované akumulátory / batérie Môžu spôsobiť poškodenia prístrojov. Ak nepoužívate- prístroj dlhšiu dobu, vyberte akumulátory / batérie z priehradky na batérie.

• Ak došlo k opotrebeniu akumulátoru / batérie, nasaďte si ochranné rukavice a vyčistíme priehradka na batérie suchou handričkou.

4. Popis prístroja

Upozornenie

Aby ste ľahšie rozpoznali jednotku pre dieťa a jednotku pre rodičov, má jednotka pre dieťa žltú anténu a jednotka pre rodičov bielu.

Jednotka pre dieťa

1 Anténa (žltá)
2 Displej
3 Mikrofón
4 Regulátor citlivosti
5 Zapínač /vypínač / voliaci spínač kanála
6 Zdierka sieťového zdroje

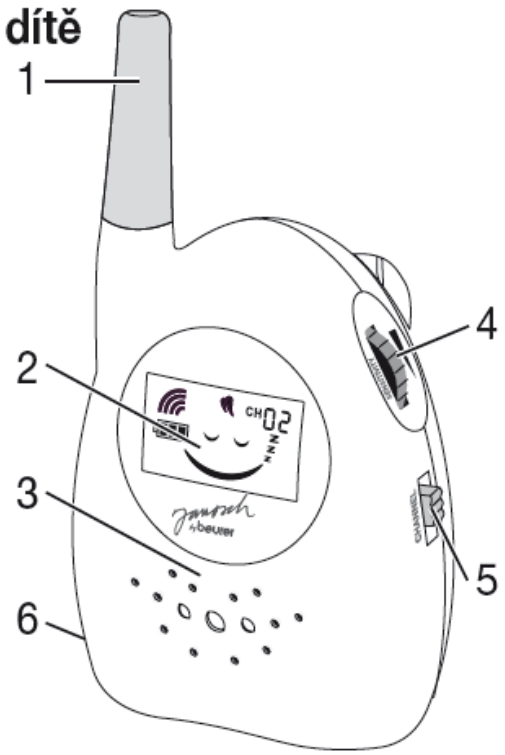

Jednotka pre rodičov

1 Anténa (biela)
2 Displej
3 Reproduktor
4 Regulátor hlasitosti
5 Zapínač / vypínač / prepínač kanálu

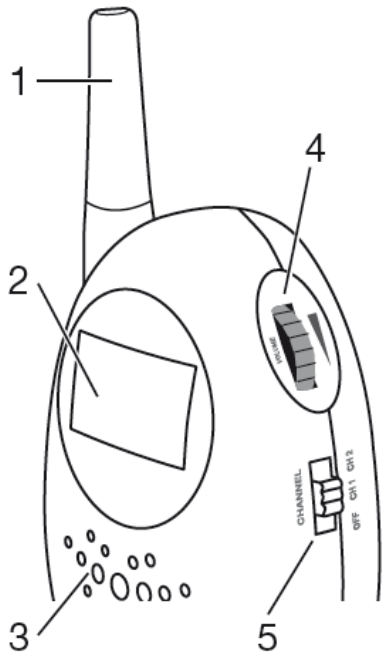

Jednotka pre dieťa / Jednotka pre rodiča

1 Klip na opasok
2 Kryt na priehradku na batérie
3 Prepínač riadiaceho tónu (v priehradke na batérie)

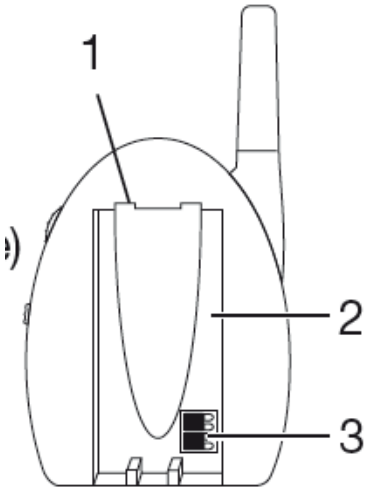

Displej

1 Kontrola dosahu
2 Ukazovateľ stavu batérie
3 Ukazovateľ kanálu
4 Stav dieťaťa: Dieťa spí
5 Dieťa je hore (striedavé zobrazenie)

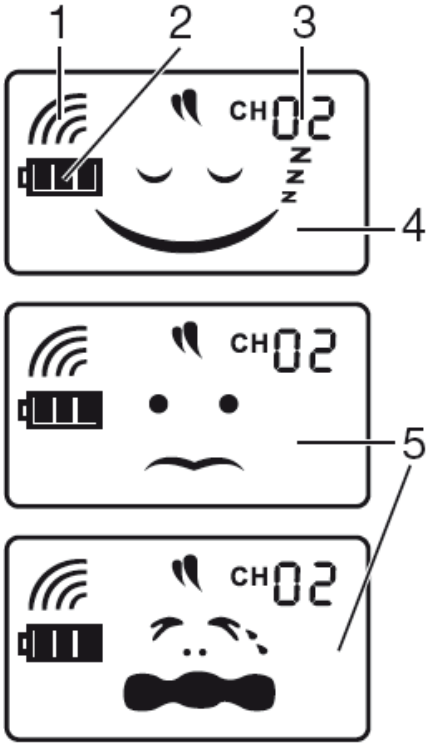

5. Uvedenie do prevádzky

Nastavenie riadiacich tónov

Pomocou prepínača riadiacich tónov v priehradke na batérie môžete z celkom 16 riadiacich tónov zvoliť polohu spínača. Uistite sa, že u jednotky pre rodičov i jednotky pre dieťa je zvolená rovnaká poloha spínača, inak nedôjde k vytvoreniu spojenia.

Upozornenie

Zmeňte nastavenie riadiaceho tónu, ak dochádza k rušeniu príjmu inými prístrojmi ako detskej opatrovateľky alebo rádia. Jednotky môžete vždy používať s priloženými akumulátormi, batériami alebo sieťovým zdrojom. Uvedomte si prosím, že možno nabíjať iba akumulátory zobrazeného typu. Záporný pól akumulátorov musí byť zbavený izolácie v dĺžke asi 5 mm. 3 náhradné akumulátory

možno získať pod objednávacím číslom 163.378 na uvedenej adrese zákazníckeho servisu.

Prevádzka s akumulátormi / Batériami

• Vytiahnite kryt priehradky na batérie smerom dole.
• Vložte priložené akumulátory alebo 3 batérie 1,5 V, typ AAA, podľa pólovania.
• Zatvorte kryt na priehradku na batérie.
• Pre nabitie akumulátorov je nutné pripojiť sieťový zdroj. Ukazovateľ stavu batérie Vám ukazuje začínajúcich proces nabíjania. Ako náhle budú akumulátory nabité, zobrazí sa na displeji úplný symbol batérie.
• Proces nabíjania trvá u vypnutého prístroja približne 10 hodín.

Upozornenie

Príprava prístroja pre prvé použitie

• Pred prvým použitím by mali byť akumulátory úplne nabité. Proces nabíjania trvá približne 10 hodín. Prístroj potom poskytuje dobu prevádzky asi 16/22 hodín.
• Ak akumulátor minimálne raz za 6 mesiacov úplne vybijete, získate maximálnu kapacitu akumulátora. Odpojte prístroj zo siete a vybite akumulátor normálnym používaním. Potom akumulátor opäť úplne nabite.
• Maximálna kapacita akumulátora je dosiahnutá až po viacnásobnom procese nabíjania a je závislá na viacerých faktoroch (stav akumulátora, okolitá teplota, spôsob a frekvencia procesu nabíjania, atď).

Upozornenie

Dbajte na ukazovateľ stavu batérie na displeji a vymeňte akumulátory / batérie včas.

Prevádzka so sieťovým zdrojom

Pripojte jednotky pomocou sieťového zdroja zástrčky do zásuvky.

6. Obsluha

• Postavte vysielač tak, aby stál vo vyvýšenej pozícii vo vzdialenosti 2 m od Vášho dieťaťa.
• Zapnite vysielač pomocou voliaceho spínača pre zapnutie / vypnutie / voľbu kanála a vyberte pritom jeden z kanálov.
• Displej sa rozsvieti a zobrazí sa zvolený kanál.
• Zapnite príjemcu tým, že nastavíte rovnaký kanál ako u vysielača. Displej sa rozsvieti a zobrazí sa zvolený kanál. Skontrolujte spojenie medzi oboma prístrojmi - vzdialenosť medzi prístrojmi by pritom nemala byť menšia ako jeden meter, pretože inak nedôjde k spätnej väzbe.
•Ak neprenáša vysielač žiadne ruchy, objaví sa symbol "Dieťa spí" a podsvietenie sa automaticky prepne do úsporného režimu.
• Prenáša Ak vysielač ruchy, objavia sa symboly pre "Dieťa je hore" a podsvietenie sa automaticky

zapne.
• Ak je spojenie medzi oboma prístrojmi prerušené, ozve sa akustický signál u príjemcu a objaví sa symbol pre kontrolu dosahu.

Upozornenie

Vďaka optickej kontrole hladiny hluku v detskej izbe môžu prístroj používať tiež nedoslýchaví a nepočujúci ľudia. Prístroj môžete pomocou klipu na opasok upevniť na Vašom opasku alebo vhodným upevňovacím materiálom zavesiť na stenu.

7. Nastavenie

Citlivosť na hluk (Jednotka pre dieťa)

Pre nastavenie požadovanej citlivosti ruchu otočte prepínačom citlivosti mikrofónu (= Sensitivity) nahor alebo nadol. Ak nastavíte vysokú citlivosť, prenáša jednotka pre dieťa všetky ruchy.

Hlasitosť (Jednotka pre rodičov)

Pre zvýšenie alebo zníženie hlasitosti príjmu na jednotke pre rodičov otočte regulátorom hlasitosti (= Volume) nahor alebo nadol.

Upozornenie

Ak regulátorom hlasitosti otočíte úplne dole, nedochádza k prenosu zvuku.

8. Čo je dobré vedieť o opatrovateľke

• Postavte prijímač a vysielač rovno, aby bola zaručená optimálna kvalita prenosu.
• Prevádzka opatrovateľky s akumulátormi / batériami minimalizuje elektrosmog vďaka elektrickým a magnetickým striedavým poliam.
• Môžete zvýšiť dosah opatrovateľky tým, že jednotku pre dieťa umiestnite v blízkosti dverí alebo okna čo najviac hore a zaistíte, aby akumulátory / batérie neboli príliš slabé.
• Iné rádiové vlny môžu prenos opatrovateľky prípadne rušiť. Neumiestňujte preto opatrovateľku v blízkosti prístrojov, ako napríklad mikrovlnná rúra, WLAN atď Nasledujúce ďalšie faktory môžu prenos opatrovateľky rušiť, príp. skrátiť jej dosah: nábytok, steny, domy, stromy, vplyvmi životného prostredia (napr. hmla, dážď).

9. Výmena akumulátora / batérie

Prístroje disponujú ukazovateľom stavu batérie na displeji. Ak sú akumulátory / batérie príliš slabé, vypnú sa prístroje automaticky a akumulátory / batérie je nutné vymeniť.

Upozornenie

Pri každej výmene batérií používajte akumulátory / batérie rovnakého typu, značky a kapacity. Vždy vymieňajte všetky akumulátory / batérie súčasne. Používajte akumulátory / batérie bez ťažkých kovov.

10. Starostlivosť a skladovanie

Životnosť prístroja závisí na starostlivom zaobchádzaní:

POZOR

• Vyberte akumulátory / batérie, ak nepoužívate prístroj dlhšiu dobu.
• Prístroje chráňte pred nárazmi, vlhkosťou, prachom, chemikáliami, silnými teplotnými výkyvy, elektromagnetickými poľami a blízkymi tepelnými zdrojmi (kachle, ohrievače).
• Po každom použití, pred každým čistením a pred každou výmenou časti príslušenstva vždy vytiahnite zástrčku.
• Znečistený prístroj utrite mäkkou suchou handričkou.
• Prístroje čistite suchou handričkou.
• Nepoužívajte žiadne abrazívne čistiace prostriedky.

11.Ako si poradiť s problémami

Chyba	**Opatrenie**
Displej sa po zapnutí nerozsvieti.	Skontrolujte, či • je príslušný sieťový zdroj zástrčky správne zasunutý, • akumulátory / batérie sú nabité, • akumulátory / batérie boli uložené správne polarizované.
Ozve sa Akustický signál u príjemcu.	Skontrolujte, či • je vysielač zapnutý, • u vysielača bolo zvolené nastavenie rovnakého riadiaceho tónu, • u vysielača bol nastavený rovnaký kanál, • sú vo vysielači vložené nabité akumulátory / batérie, • nebol prekročený maximálny dosah.
Svoje dieťa nepočujete, popr. nie sú prenášané žiadne zvuky.	Uistite sa, že regulátor hlasitosti nie je otočený úplne dole.
Môžete počuť iných rádiových účastníkov.	Keďže je táto opatrovateľka založená na analógovej rádiovej technológii, môže dôjsť k poruchám kvôli iným rádiovým účastníkom. V tomto výnimočnom prípade prepnite na iný kanál alebo zmeňte nastavenie riadiaceho tónu.
Akumulátor sa nenabíja	Použili ste akumulátor nevhodný pre tento prístroj. Viď kapitola 5. Uvedenie do prevádzky
Spojenie sa stále prerušuje a objavujú sa rušenia.	Skontrolujte, či sa na ceste medzi príjemcom a vysielačom nenachádza iný technický prístroj, ako napr. mikrovlnná rúra. Prípadne prístroj umiestnite inam.

Prístroje nemožno zapnúť.	Vymeňte akumulátory / batérie alebo pripojte prístroje na sieťové zástrčky.

12. Likvidácia

Akumulátory / batérie nepatria do domového odpadu. Ako spotrebiteľ ste zo zákona povinný vrátiť opotrebované akumulátory / batérie späť. Môžete Vaše staré akumulátory / batérie odovzdať na verejných zberných miestach Vašej obce alebo všade tam, kde sa predávajú akumulátory / batérie príslušného druhu.

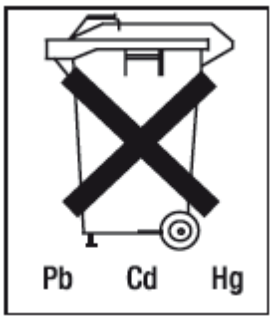

Upozornenie: Na batériách s obsahom škodlivín sa nachádzajú nasledujúce symboly:
Pb = batéria obsahuje olovo,
Cd = batéria obsahuje kadmium,
Hg = batéria obsahuje ortuť.
V záujme ochrany životného prostredia nemožno prístroje, vrátane akumulátorov / batérií po ukončení ich životnosti likvidovať spolu s domácim odpadom. Likvidácia prebieha prostredníctvom príslušných zberných miest vo Vašej krajine. Dodržujte miestne predpisy pre likvidáciu materiálov. Zlikvidujte prosím prístroj podľa nariadenia o starých elektrických a elektronických prístrojoch 2002/96/EC - WEEE (Waste Electrical and Elektronik Equipment). Ak máte otázky, obráťte sa na príslušný komunálny úrad, ktorý má na starosti likvidáciu.

13. Technické detaily

analógová technológia

Frekvencia	864 MHz
Rozmery	6 x 4 x 11 cm
Hmotnosť	398 g
Dosah	800 m pri voľnom dohľade
Priemerná životnosť s jedným nabitím akumulátora	~ 16 hod jednotka pre rodičov ~ 22 hod jednotka pre dieťa
Doba nabíjania akumulátorov s vypnutým prístrojom	cca 10 hod
Doba nabíjania akumulátorov so zapnutým prístrojom	cca 20 hod
Ochrana akumulátorov proti prebíjaniu	Áno

Prevádzka prístrojov s akumulátormi, batériami alebo sieťovým zdrojom je možný.
Týmto ručíme za to, že tento výrobok zodpovedá európskej smernici 1999/5/ES o rádiových zariadeniach a koncových telekomunikačných zariadeniach (smernica R & TTE).
Kontaktujte prosím servisné stredisko na uvedenej adrese, ak si prajete získať podrobné údaje – napr. vyhlásenie o zhode (ES).